PROVA SCRITTA RECUPERO **-foglio principale** + □ allegato
MATERIA: LABORATORIO DI T.D.P.
CLASSE: 4CI - A.S. 2016/2017
DATA: martedì 14/02/2017 - STUDENTE: _____

voto base: 3
Dato lo schema:

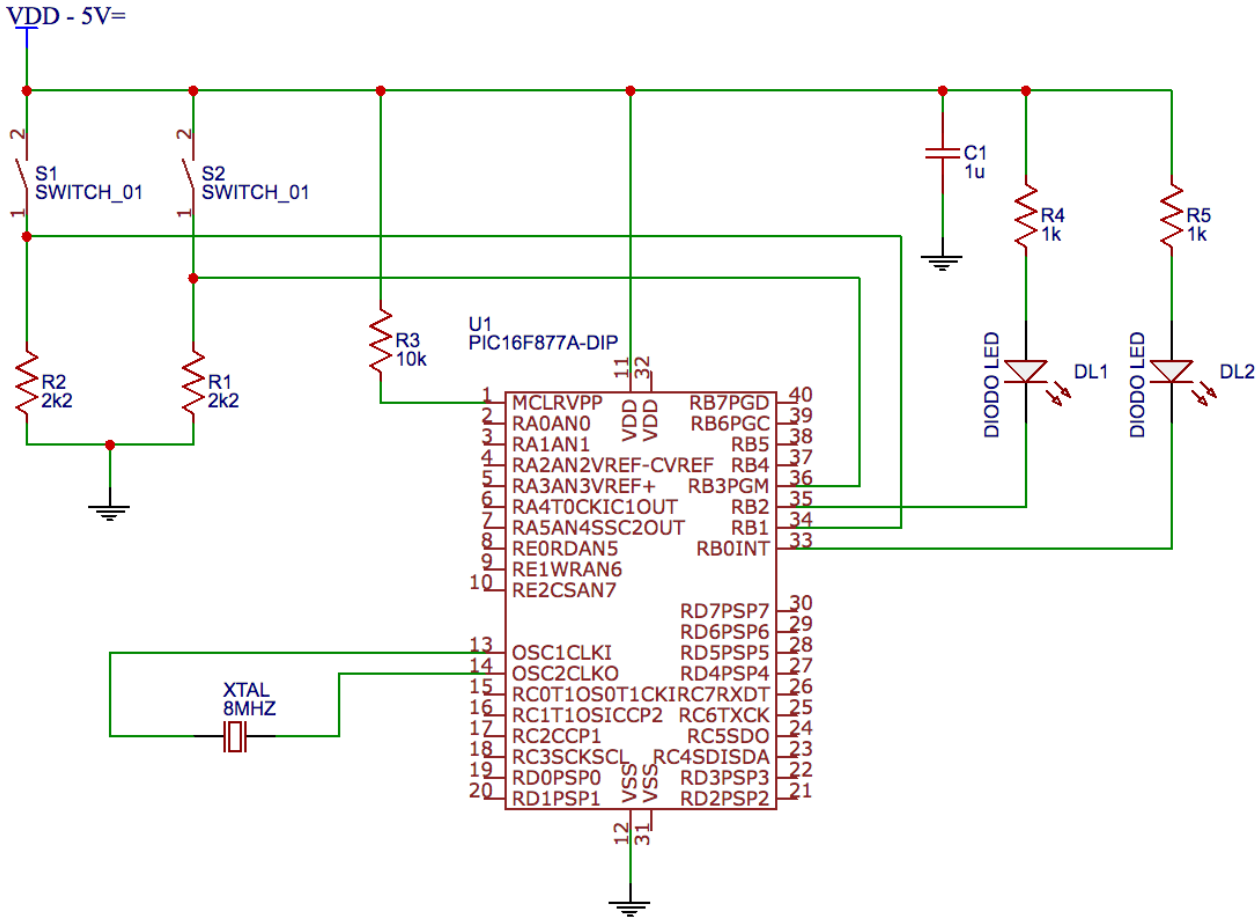

domanda 1: completa lo schema dell'oscillatore e spiega con che criterio fissi i valori.[0.5]
domanda 2: spiega la differenza tra un comando a pulsante con resistenza di pull-up e resistenza di pull-down.[1]
domanda 3: spiega il funzionamento del reset hardware di questo circuito.[0.5]
domanda 3: realizza il firmware in assembler per far funzionare il circuito nel seguente modo:

1. se premo S1 e non premo S2 si accende DL1 e si spegne DL2;
2. se premo S2 e non premo S1 si accende DL1 e si spegne DL2;
3. se non premo S1 e non premo S2 si spengono sia DL1 che DL2;
4. se premo sia S1 che S2 allora si accende DL2 e si spegne DL1;

Ovviamente prima di sviluppare il codice dei punti 1...4 bisogna impostare i pin I/O usati nello schema.[2]

PROVA SCRITTA RECUPERO allegato di:
MATERIA: LABORATORIO DI T.D.P.
CLASSE: 4CI - A.S. 2016/2017
DATA: martedì 14/02/2017 - STUDENTE: _____